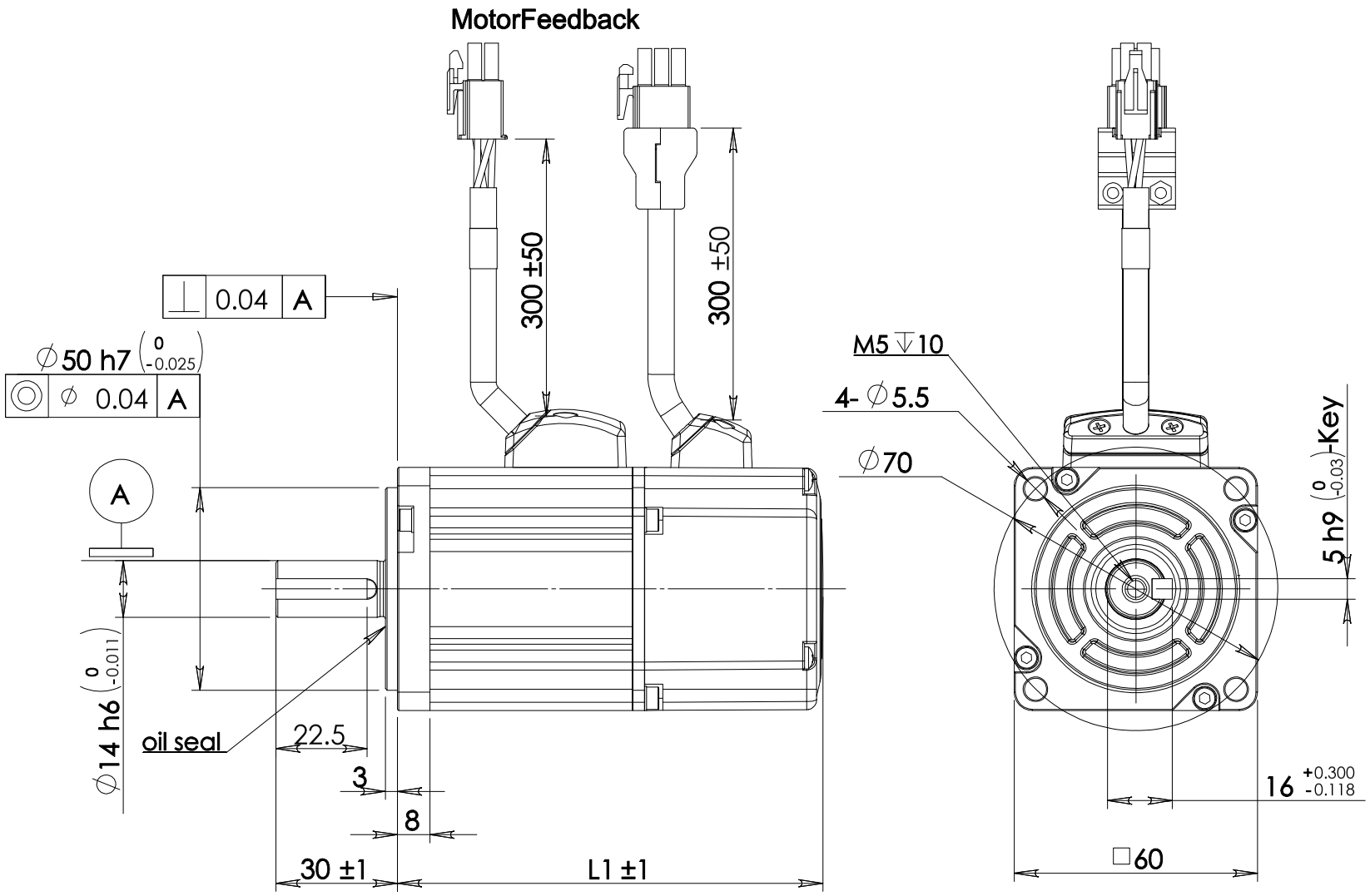

L1尺寸(mm)	
SM0601□E4-KCF-NNV	105
SM0602□E4-KCF-NNV	125

A0	标记	数量	更改单号		日期
设计				工艺	
标准化				审核	
校核				批准	
				日期	

200W SM0601□E4-KCF-NNV
400W SM0602□E4-KCF-NNV

出图阶段			质量	比例
第 1 张共 1 张				

上海安浦鸣志自动化设备有限公司